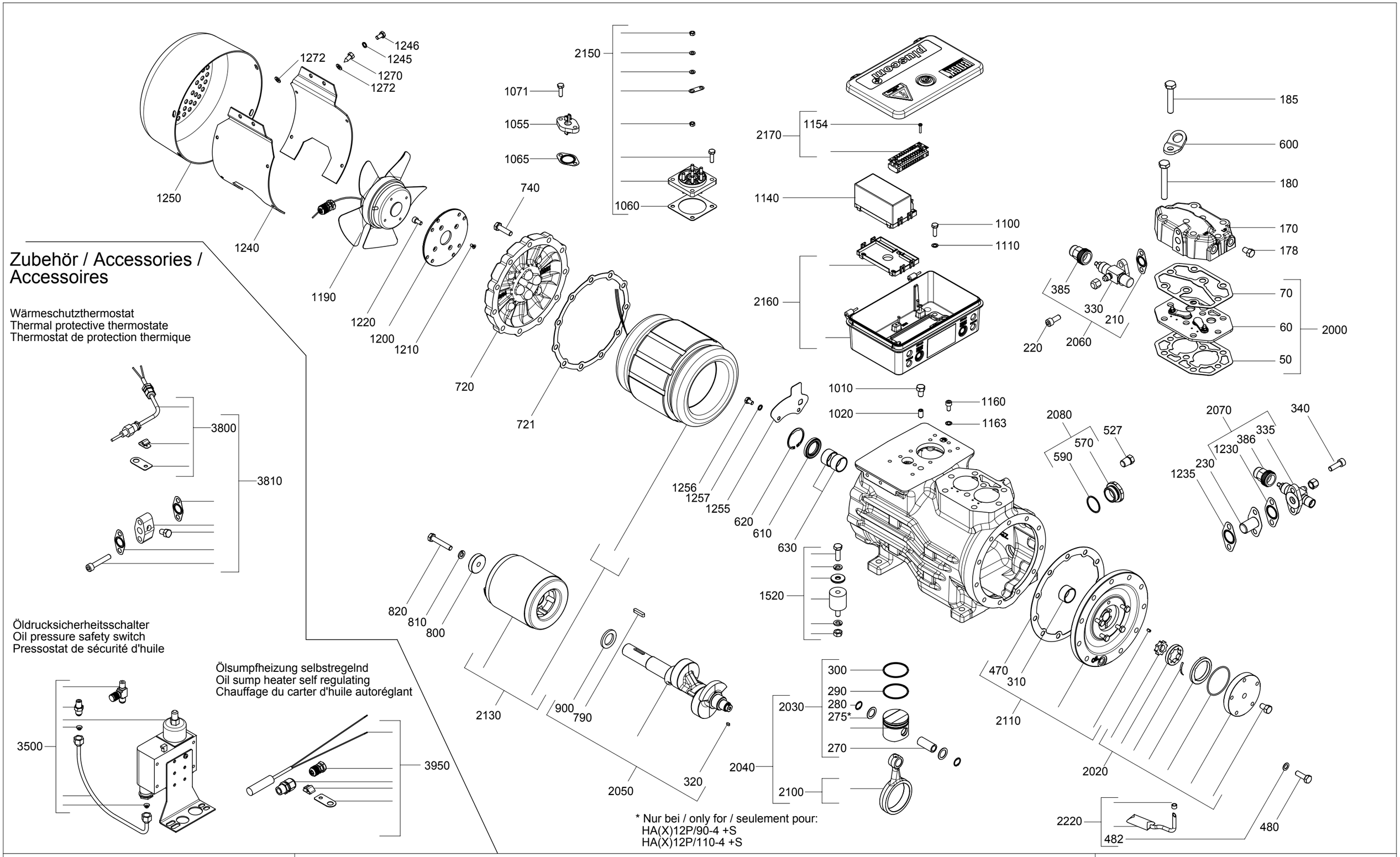

Zubehör / Accessories / Accessoires

Wärmeschutzthermostat
Thermal protective thermostate
Thermostat de protection thermique

Öldrucksicherheitsschalter
Oil pressure safety switch
Pressostat de sécurité d'huile

Ölsumpfheizung selbstregelnd
Oil sump heater self regulating
Chauffage du carter d'huile autoréglant

* Nur bei / only for / seulement pour:
HA(X)12P/90-4 +S
HA(X)12P/110-4 +S

GEA

Halbhermetischer Verdichter HA / Semi-hermetic compressor HA / Compresseur semi-hermétique HA

Typ / type / type	Teile Nr. / part-no. / N°art	Typ / type / type	Teile Nr. / part-no. / N°art
HA12P/60-4	14556	HAX12P/60-4	14560
HA12P/75-4	14557	HAX12P/75-4	14561
HA12P/90-4	14558	HAX12P/90-4	14562
HA12P/110-4	14559	HAX12P/110-4	14563

Zeichn.-Nr. / Drawing no. / Numéro de plan:

1.0850-14559.0 0s

Stand / As of date / État: 11.14

Dok-ID: 119790